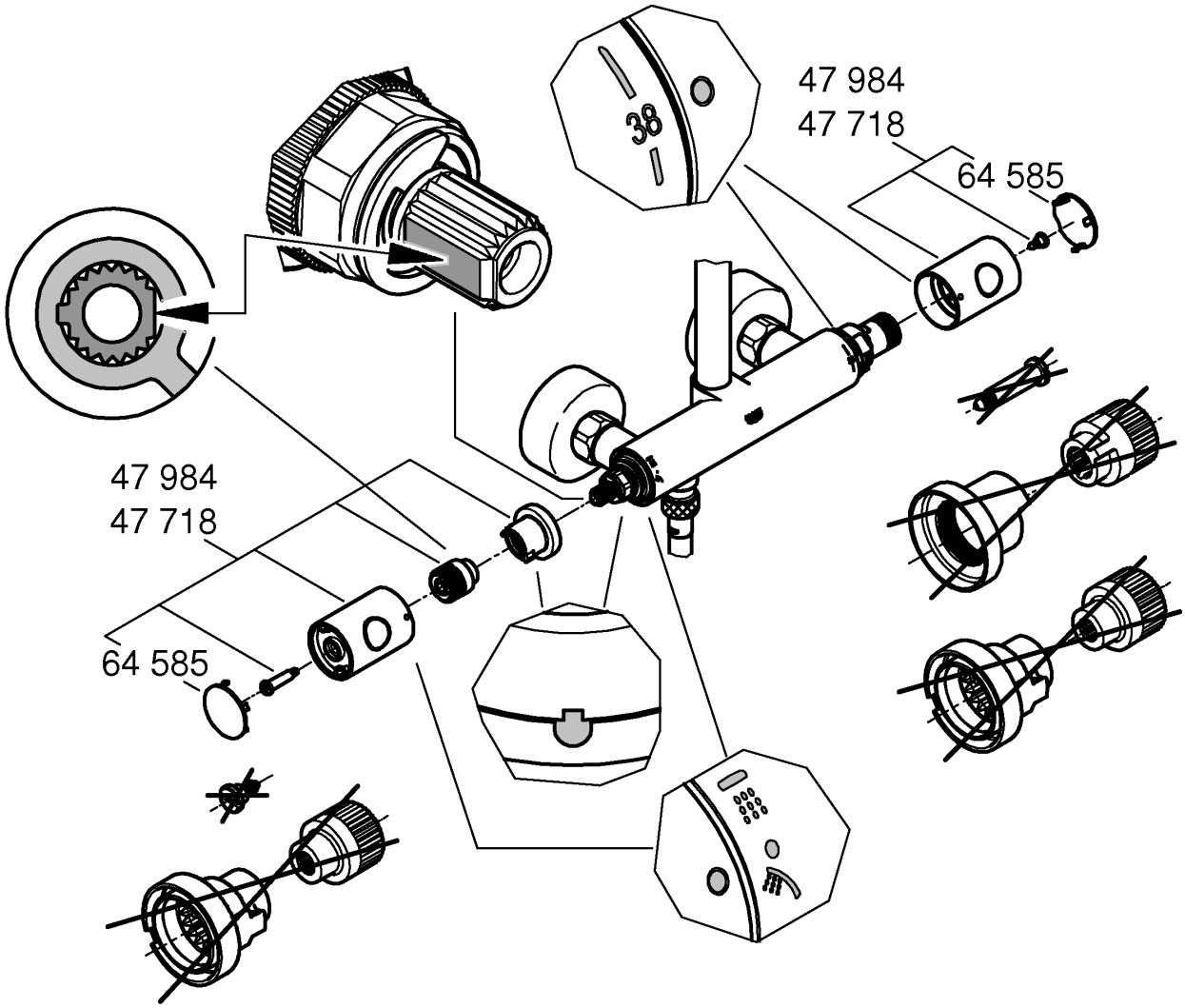
38
47 984
47 718
64 585
47 984
47 718
64 585

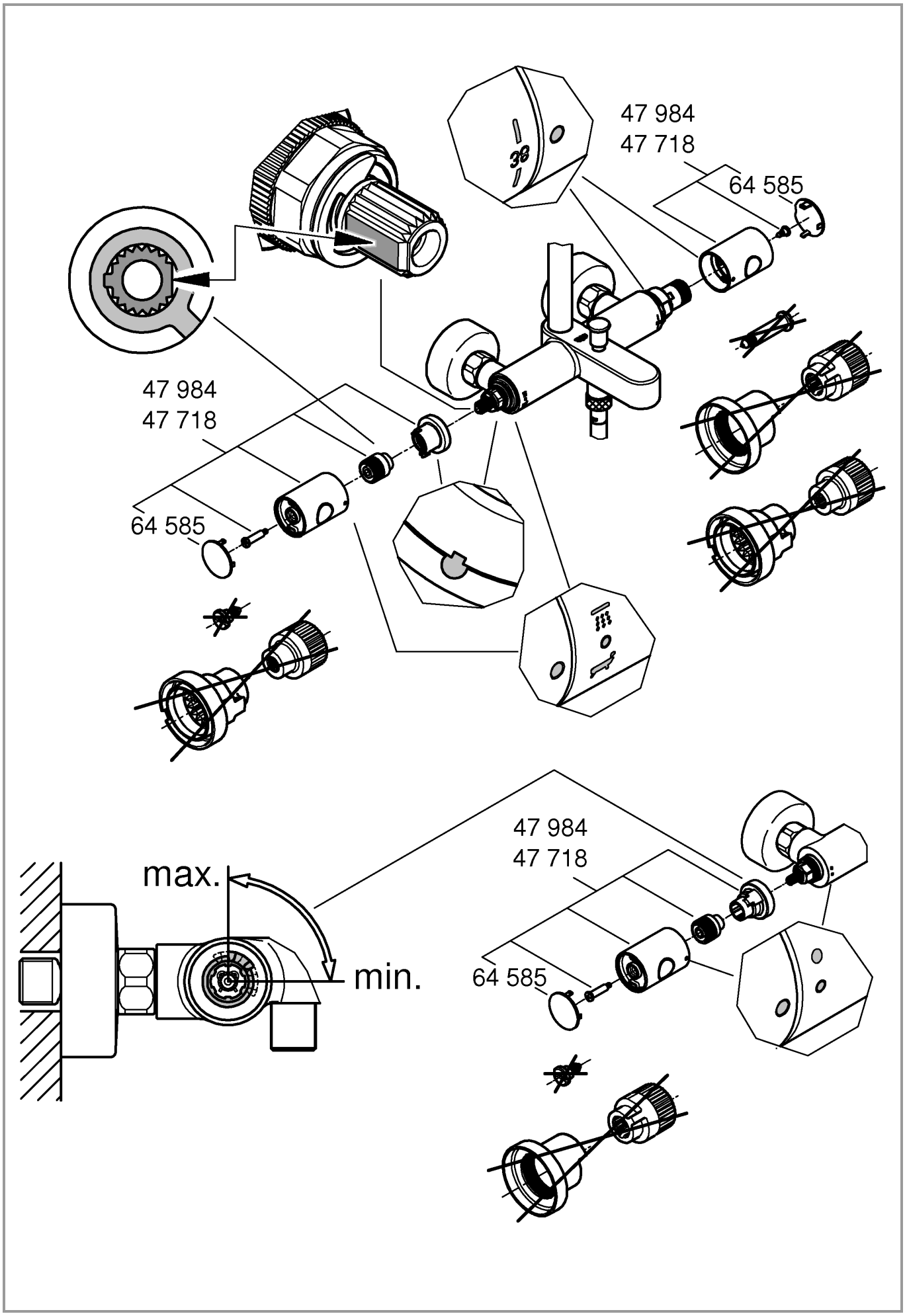
47 984
47 718
64 585
47 984
47 718
64 585
max.
min.
47 984
47 718
64 585