Raindance
Raindance S 240 Air 1jet Showerpipe Comfort
Overflader : **krom** Art.Nr.: **27235000**

Beskrivelse

Kendetegn

- hovedbruser Raindance S 240 Air
- bruserstørrelse: 240 mm
- stråletype: RainAir
- gennemstrømsmængde RainAir (ved 3 bar): 17 l/min
- forkromet stråleskive
- brusearmlængde: 460 mm
- termostat Ecostat Comfort
- sikkerhedsspærre ved 40°C
- justerbar varmtvandsbegrænsning
- betjening med drejegreb
- monteringstype: frembygget installation
- tilslutningsstørrelse DN15
- tilslutningsgevind G ½
- stikmål 150 mm ± 12 mm
- højdejusterbar håndbruser
- inklusive: fliseafstandsstykke (grå)
- Leveres uden forskruninger og rosetter
- stigerør kan afkortes
- længere stigerør kan bestilles
- STA 1377

Produktdetaljer

VVS-nr.	722375894
Pris ekskl. moms	8.385,00 DKK
Pris inkl. moms *	10.481,25 DKK

Teknologi

Produktbillede

Måltegning

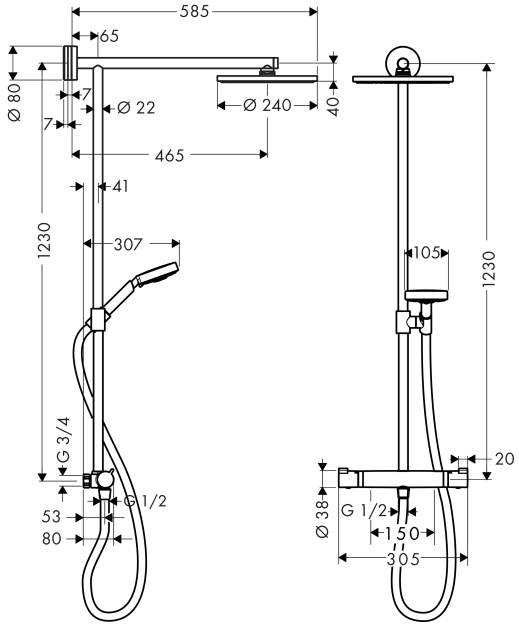

Raindance
Raindance S 240 Air 1jet Showerpipe Comfort
Overflader : **krom** Art.Nr.: **27235000**

Gennemløbsdiagram

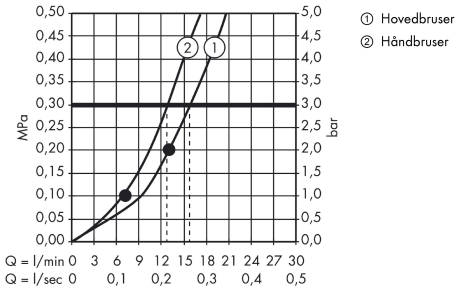

Raindance
Raindance S 240 Air 1jet Showerpipe Comfort
Overflader : **krom** Art.Nr.: **27235000**
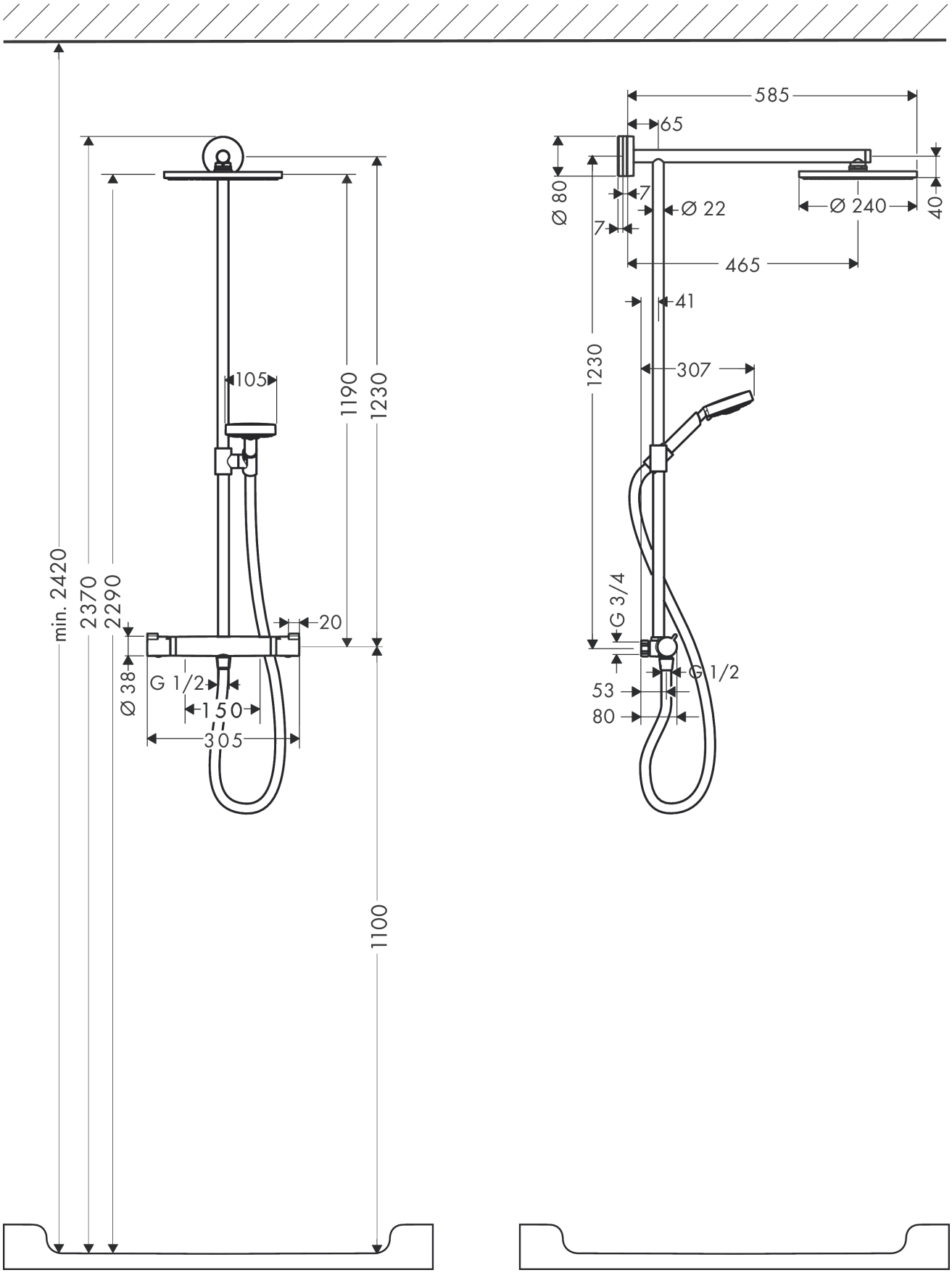
Monteringseksempel