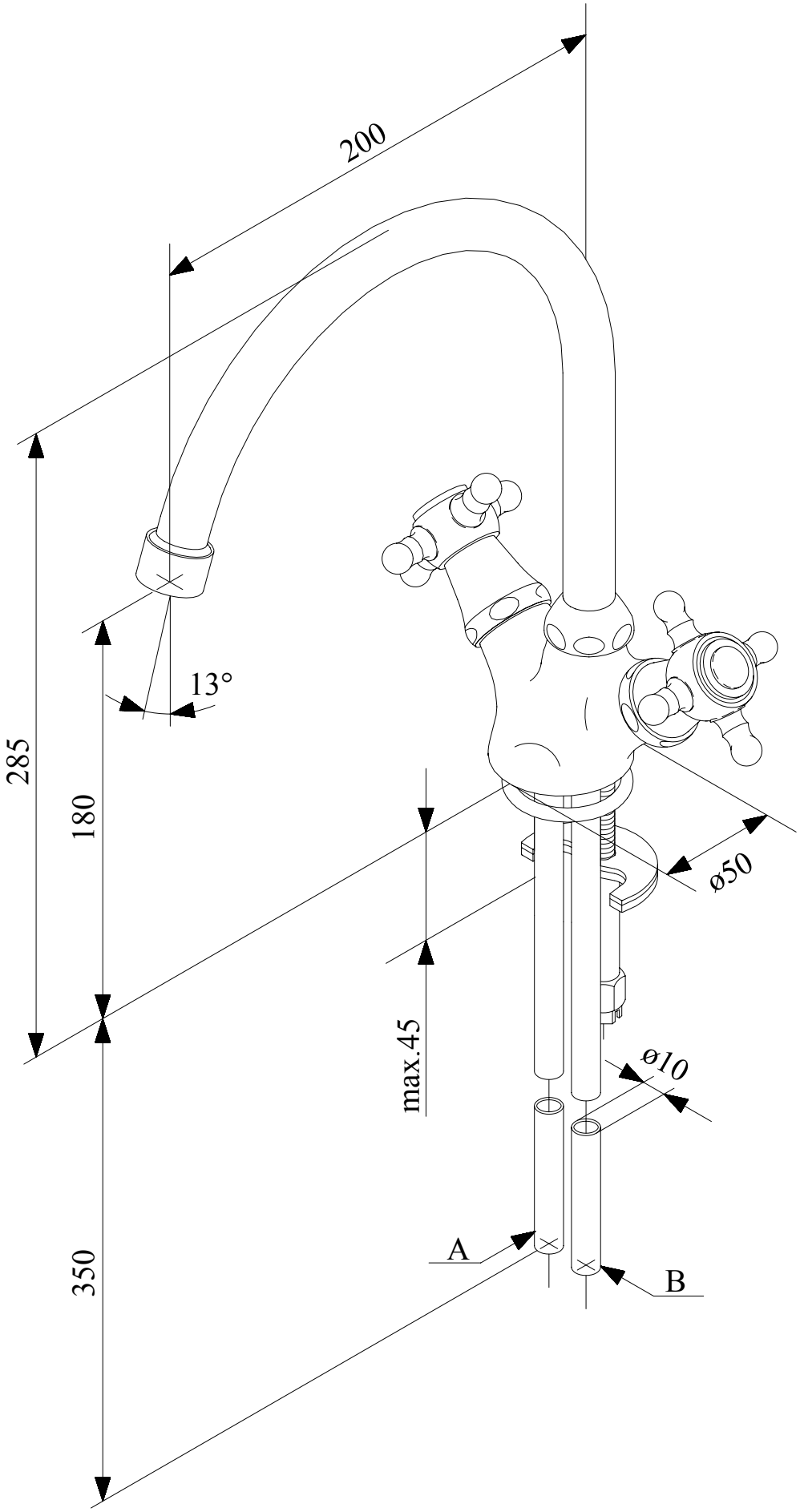
200
13°
285
180
350
max.45
ø50
ø10
A
B