Datablad

Curve køkkenarmatur

QT2300M · 706032116
QT2300P · 706032117
QT2310S · 706032121

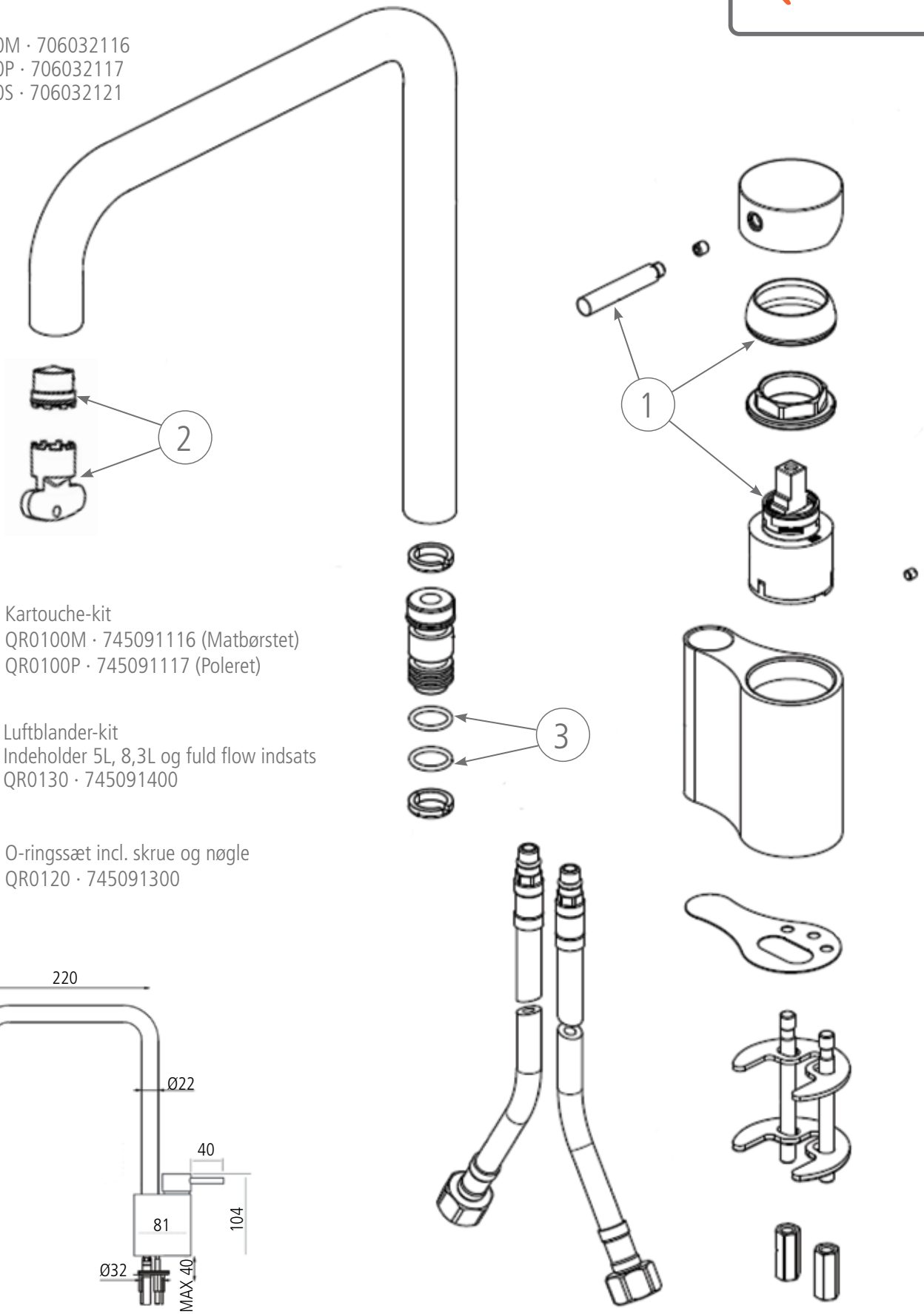

1 Kartouche-kit
QR0100M · 745091116 (Matbørstet)
QR0100P · 745091117 (Poleret)

2 Luftblander-kit
Indeholder 5L, 8,3L og fuld flow indsats
QR0130 · 745091400
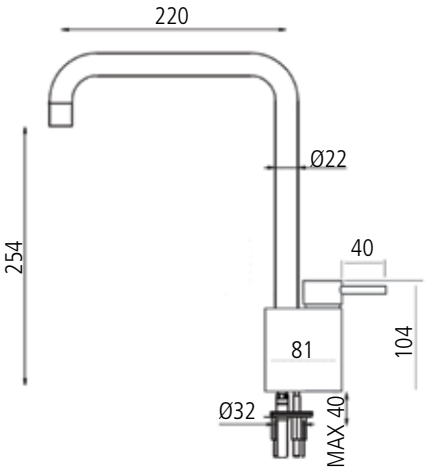
3 O-ringssæt incl. skrue og nøgle
QR0120 · 745091300